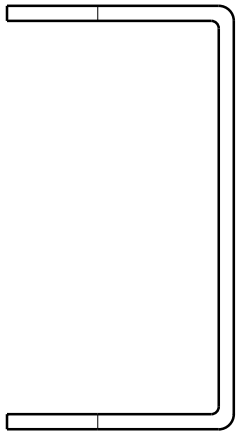

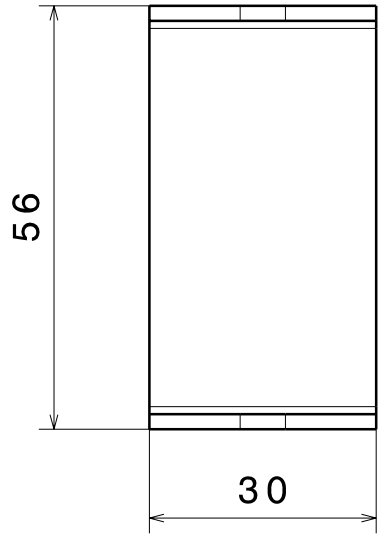

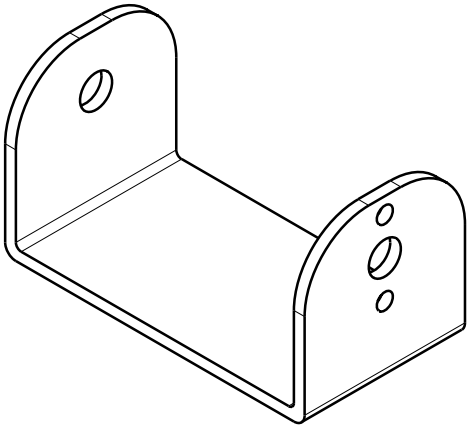

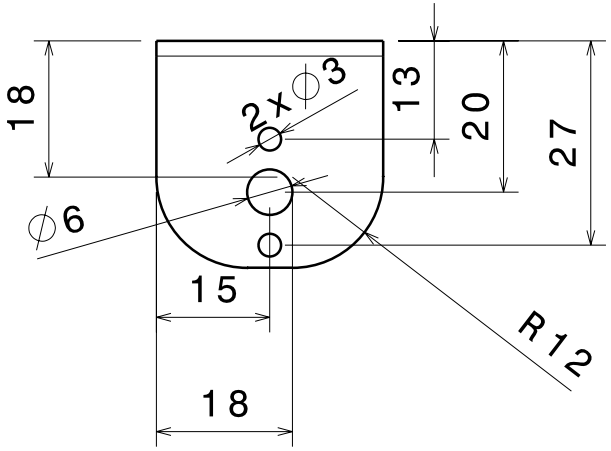

Proj.	08/07/05	Nuno Beça	Projecto PHUA 2004/2005	Universidade de Aveiro DEMUA
Des.	08/07/05	A.Cardoso		
Revisão	08/07/05			
Visto				
Escala 1:1	Estrutura Braço Fora Direito			Estado da Superfície 6.3
Tolerâncias Gerais ISO 8015 ISO 2768-fH				Material: Alumínio
				Quantidade: 2