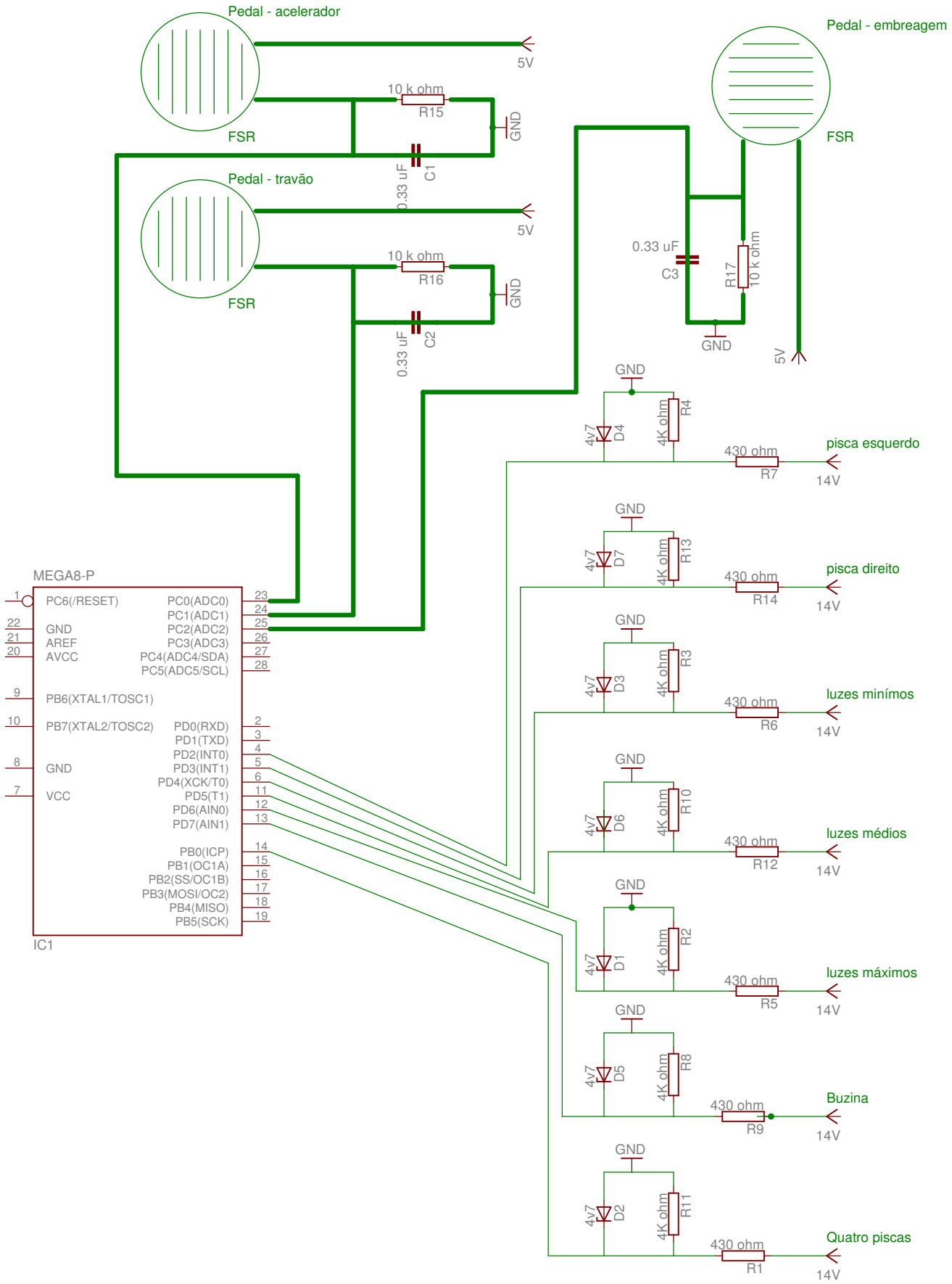Sistemas de monitorização da condução